Ablaufrohr mit Geräteanschluss

Messing verchromt,
mit Schlauchholländer RF 70-4
Art.Nr. RF73-1

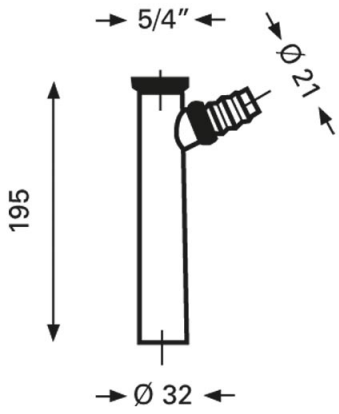

Fertinger Armaturen Vertriebs-GmbH
Stockerauer Straße 106/C
2100 Korneuburg

T 02262 24190
info@rf-armaturen.at
www.rf-armaturen.at