Sicherheitsventil

Art.Nr. RF-RV13-1/2-R

Mit integriertem Rückflussventil
Gehäuse R1/2"

Art.Nr. RF-RV13-3/4-R

mit integriertem Rückflussventil
Gehäuse R3/4"
TÜV Zulassung Nr. 545

Ventilsitz aus Edelstahl!

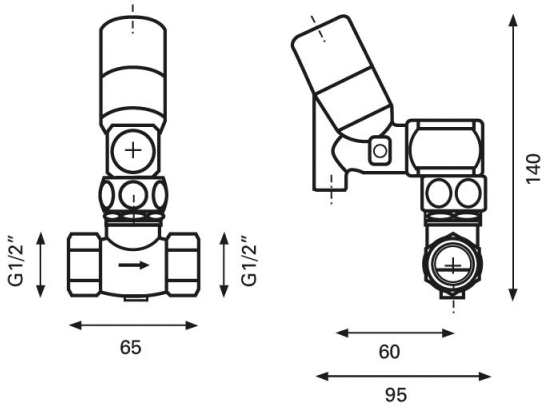

Fertinger Armaturen Vertriebs-GmbH
Stockerauer Straße 106/C
2100 Korneuburg

T 02262 24190
info@rf-armaturen.at
www.rf-armaturen.at